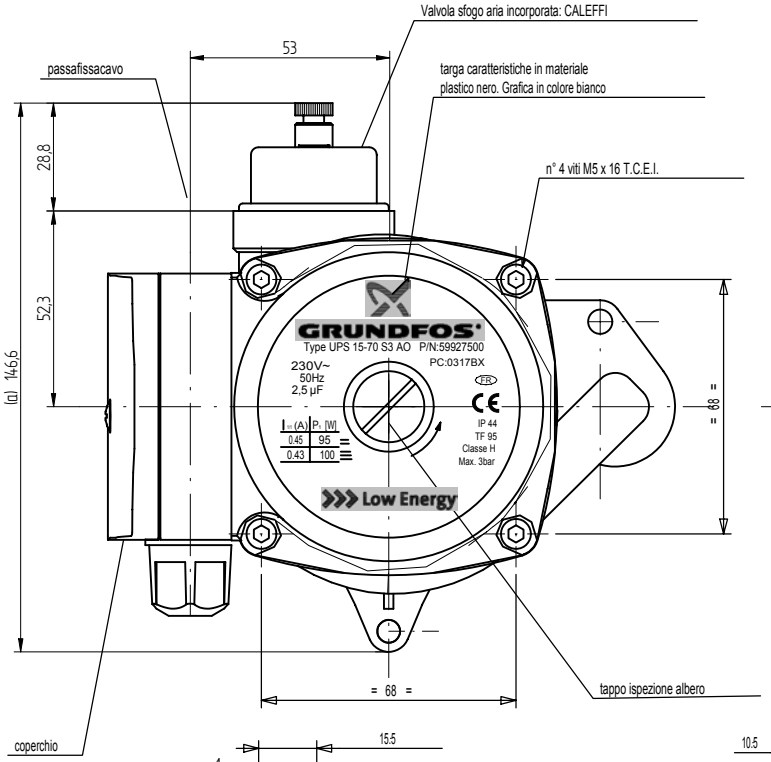

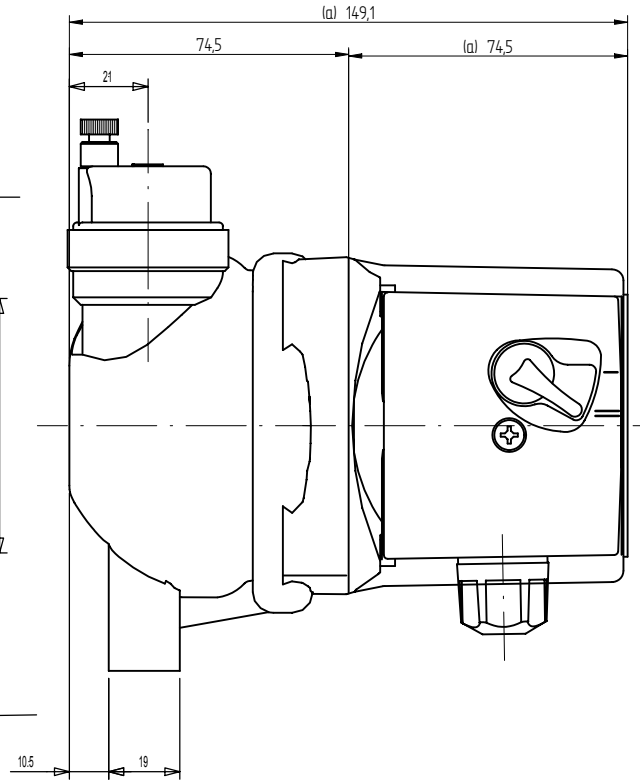

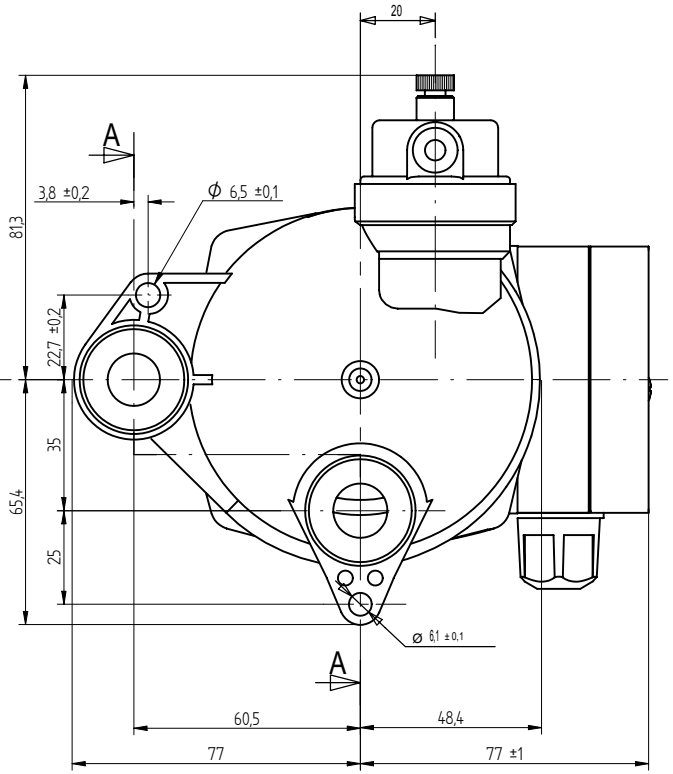

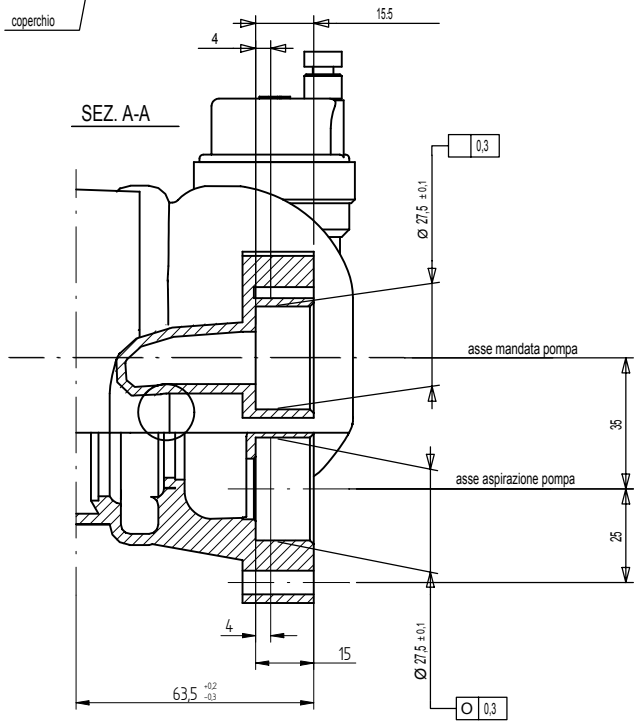

CURVE CARATTERUISTICHE

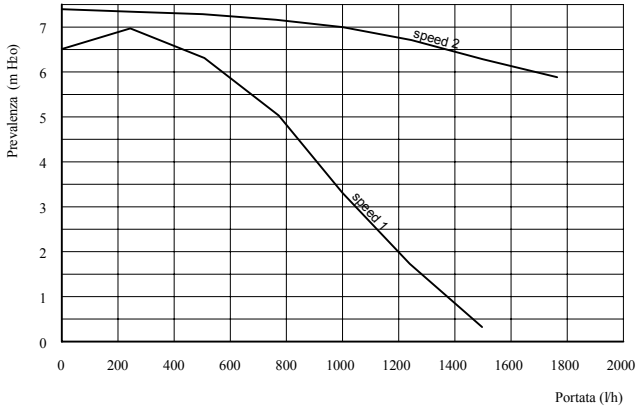

NOTE: PASSAFISSACAVO E COPERCHIO FORNITI SMONTATI A CORREDO

Caratteristiche:

Elettriche e funzionali: vedi targa caratteristiche
Girante: composit
Corpo pompa: PA66 33% GF
Motore: a due poli asincrono a gabbia di scoiattolo.
Carcassa: in alluminio.
Cuscinetto di supporto radiale in carbone.
Cuscinetto radiali d'albero in ceramica.
Canotto separatore, piastra supporto in acciaio inox.
Commutatore: GRUNDFOS 0,5 a 250 T85
Pressione massima di esercizio: 10bar
Temperatura del fluido: 2 ÷ 110°C
Valvola sfogo aria incorporata: CALEFFI

	POMPA GRUNDFOS UP 15-70 S3 AO						
	DENOMINAZIONE	N°	Peso	design.	Materiale	codice	Stato
						Disegnato	Data
						Chiminazzo	29-04-2003
						Controllato	Scala
							1 : 1
						Sostituisce il	
						Derivato dal	9
						Specifica	8
						MOD.	7
a	Agg.quote secondo rapporto di omologazione n° 5326/03 del 21-07-03	Chiminazzo	COQ/PR	05-05-04		KIT	6
POS	MODIFICHE	Firma	Richied.	Data			5
							4
	BAXI S.p.A.	Emittente DIRS				CODICE	3
		Coimpiegante				56.6900.	2
							1
							0

DISEGNO ESEGUITO CON CAD - NON CORREGGERE O MODIFICARE A MANO

FORMATO A2 - UNI 936

BAXI S.p.A. si riserva a termini di legge la proprietà dei presente disegno con divieto di riprodurlo o comunicarlo senza la propria autorizzazione.

Classificazione delle caratteristiche: C = Critica; I = Importante

Classe: 1 | 2 X | 3

Tolleranze generali: UNI ISO 2768-mK