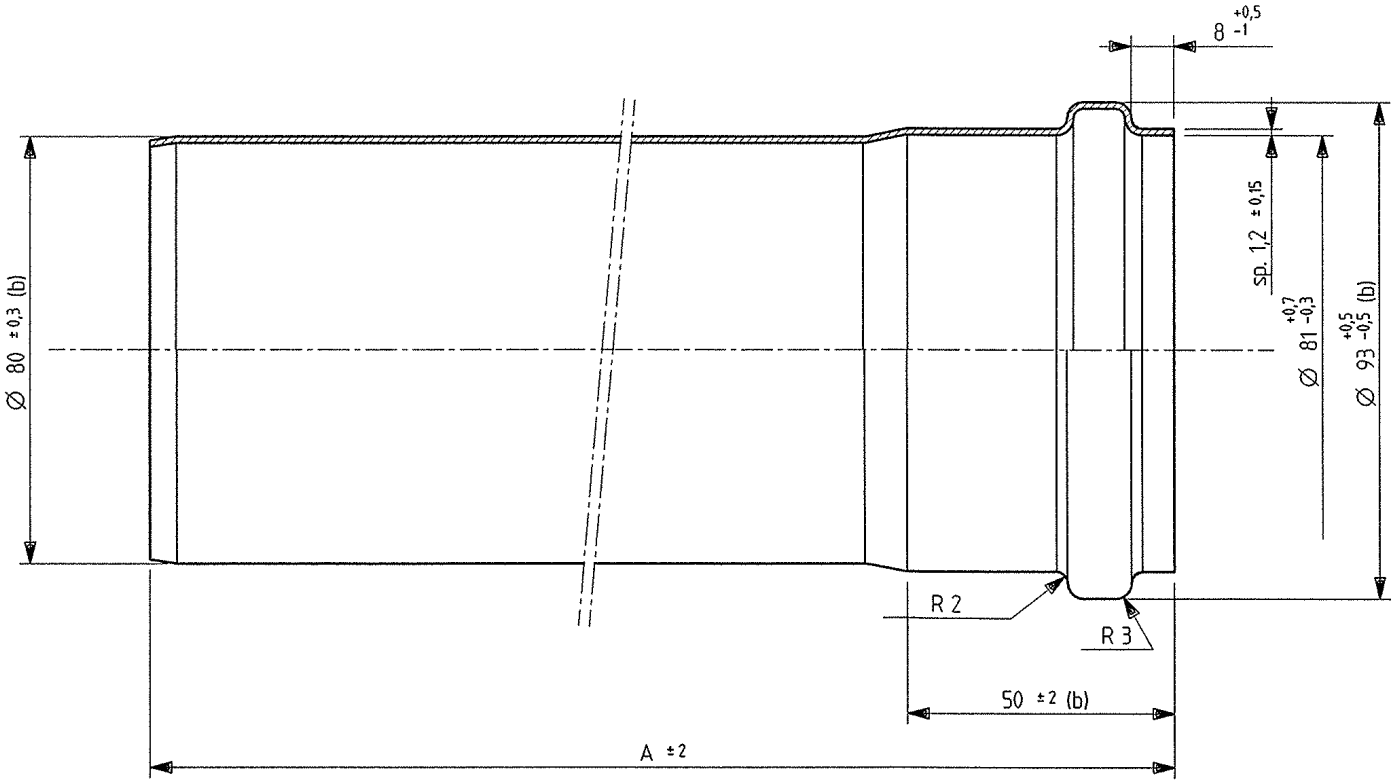

MATERIALE : ANTICORODAL 63 sp.1,2 mm

CODICE	A ± 2 mm	FINITURA
52.0650.1	500	GREZZO
52.0651.1	1000	GREZZO
56.2746.1	500	VERNICIATURA COLORE BIANCO RAL 9003
56.2747.1	1000	VERNICIATURA COLORE BIANCO RAL 9003

POS	MODIFICHE	Firma	Richiedente	Data
b	AGGIOR.. TOLL. SU QUOTE: 93 ERA (0,5;-0,8) E Ø 80 ERA (± 0,8) VAR. QUOTA 50 ERA 38. RIF. LETTERA FORNIT. DEL 09-07-96 ELIMINATO INOLTRE NOTA PARTICOLARE DI SICUREZZA.	Guderzo	FORNIT	04-09-96
a	RIFATTO DIS. AGGIUNTO TOLL. SU QUOTE. RIF. FAX FORNIT. DEL 01-03-96.	Guderzo	FORNIT	23-05-96

	TUBO Ø 80				
	DENOMINAZIONE	N°	Peso	design.	Materiale codice	Stato

Disegnato: Guderzo — Data: 1996-05-23
Controllato: Rossi — Scala: 1 : 1
Sostituisce il: p.n. 92-10-05
Derivato dal:
Specifica :
Mod.

OCEAN IDROCLIMA SpA
Stabilimento di BASSANO DEL GRAPPA

Emittente: PROG
Coimpiegante:

CODICE 52.0650.
52.Vedi tab.

DISEGNO ESEGUITO CON CAD – NON CORREGGERE O MODIFICARE A MANO

FORMATO A3 – UNI 936

Tolleranze generali: UNI ISO 2768-mK

Classe: 1 ☒ 2 ☐ 3 ☐

Classificazione delle caratteristiche: C = Critica; I = Importante

La OCEAN IDROCLIMA SpA si riserva a termini di legge la proprieta' del presente disegno con divieto di riprodurlo o comunicarlo senza la propria autorizzazione.

OCEAN IDROCLIMA ISO 9001